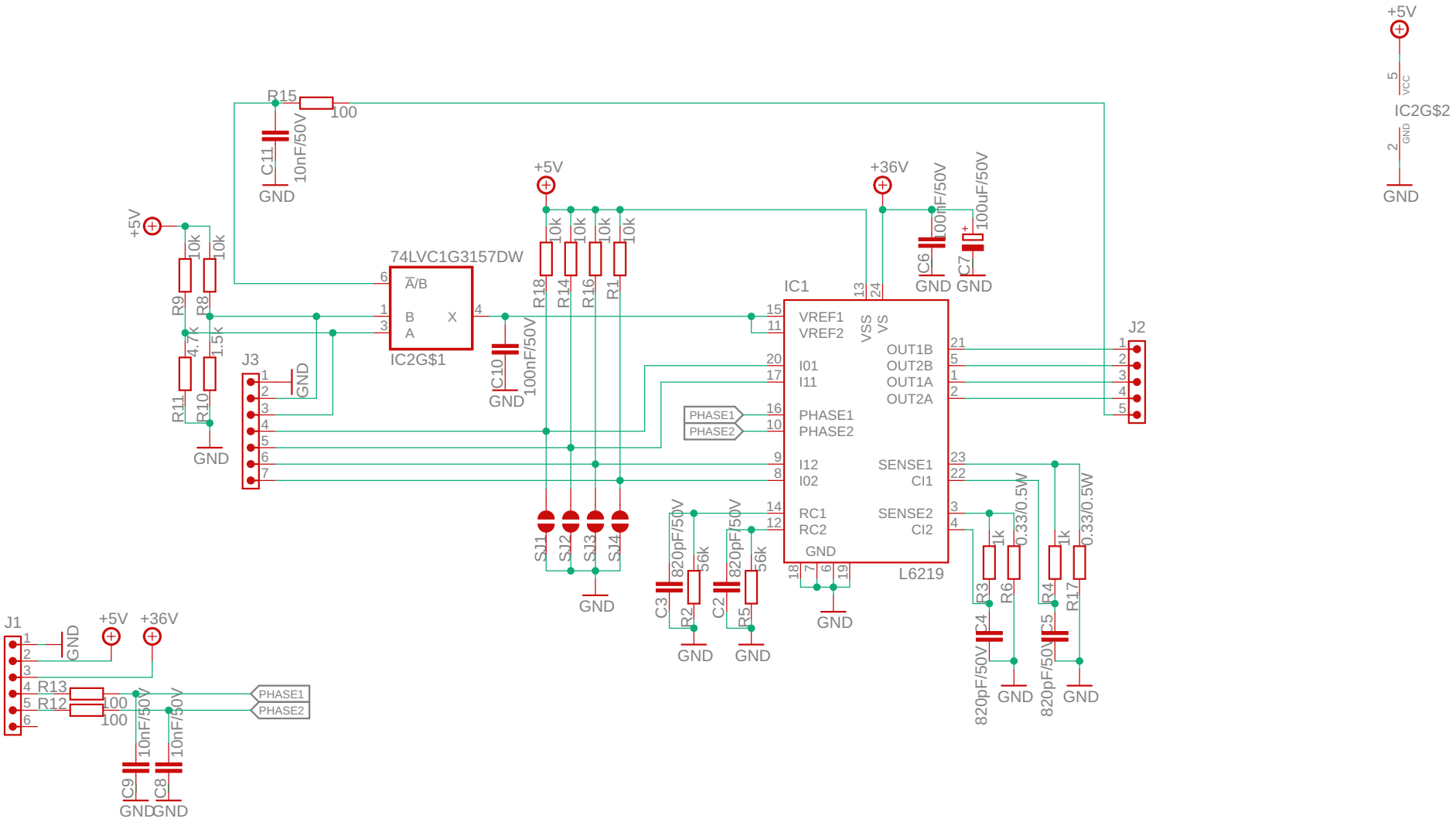

ZAPpp EDM SOLUTIONS

Zakład Automatyki Przemysłowej Piotr Poterała

P46a_2021-03-23	
rev. 2021-03-23	
18.05.2021 22:59	
sheet: 1/1	